Датчик положения магнитогерконовый «ARTOL»-400 АТФЕ.425119.073 ПС

ПАСПОРТ

Декларация соответствия ЕАЭС № RU Д-RU.МЕ61.В.00669 с 12.04.2017г. до 11.04.2022г.
Декларация соответствия ЕАЭС N RU Д-RU.БН01.В.03005/19 с 13.12.2019г. до 12.12.2024г.

I. ОБЩИЕ СВЕДЕНИЯ

Датчики положения магнитогерконовые «ARTOL»-400 предназначены для применения в системах автоматики различных устройств, в технике бытового, коммерческого, медицинского, научного и промышленного назначений и выдачи сигнала, путем размыкания или переключения сухого контакта геркона; а так же в системах охранной или охранно-пожарной сигнализаций с целью блокировки элементов конструкций из магнитопроводных и не магнитопроводных материалов.

Корпуса датчика и магнита изготовлены из нержавеющей стали 12х18Н10Т ГОСТ 19904-90.

Датчик / **магнит**	**«ARTOL»-400 исп.00** норм. разомкнутый 400* 2х0,2 Ø3мм Накладной на металл (магнитоактивный)	**«ARTOL»-400 исп.01** переключающий 400* 3х0,2 Ø3,5мм Накладной на металл (магнитоактивный)
М 4100	Контакты замкнуты на расстоянии 25мм Контакты разомкнуты на расстоянии 35мм	Контакты переключены на расстоянии 15мм Контакты не переключены на расстоянии 20мм
М 4200	Контакты замкнуты на расстоянии 25мм Контакты разомкнуты на расстоянии 35мм	Контакты переключены на расстоянии 10мм Контакты не переключены на расстоянии 13мм
М 4300	Контакты замкнуты на расстоянии 15мм Контакты разомкнуты на расстоянии 20мм	Контакты переключены на расстоянии 10мм Контакты не переключены на расстоянии 16мм

(* по согласованию с потребителем могут изготавливаться извещатели с длиной вывода датчика, отличающейся от указанного в таблице, что оговаривается в договоре на поставку)

II. ОСНОВНЫЕ ПАРАМЕТРЫ И ХАРАКТЕРИСТКИ

Конструктивное исполнение 2-х блочный
Допуск соосности крепления датчика и магнита - 5мм
- Коммутируемый ток……………………………………. до 0,25 А.
- Коммутируемое напряжение………………………… до 72 В.
(макс. коммутируемая мощность не более 10Вт).
- Габаритные размеры: …………..датчика 100х17,2х15; магнита 100х17,2х15.
- Масса не более: …………… датчика - 0,02 кг; магнита - 0,02 кг.
- Диапазон температур ………………..от минус 40°С до плюс 50 °С.
- Относительная влажность………………………………… 98% при 35 °С.
- Сопротивление замкнутых контактов - не более……………. 0,5 Ом.
- Степень защиты оболочки по ГОСТ 14254-96…………………. IP68

(* по согласованию с потребителем могут изготавливаться извещатели с длиной вывода датчика, отличающейся от указанного, что оговаривается в договоре на поставку). Датчик не содержит драгоценных металлов (п.1.2 ГОСТ 2.608-78).

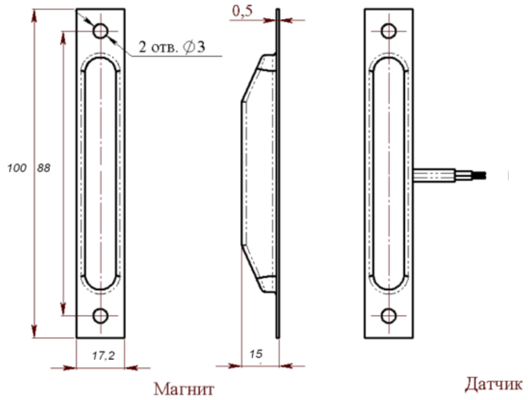

Магнит М 4100

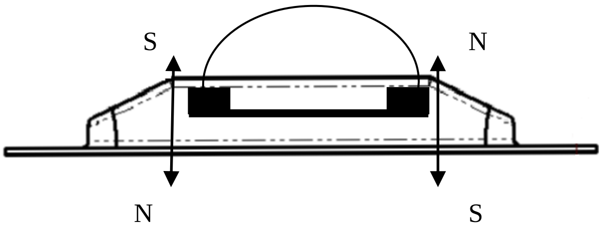

Магнит М 4200

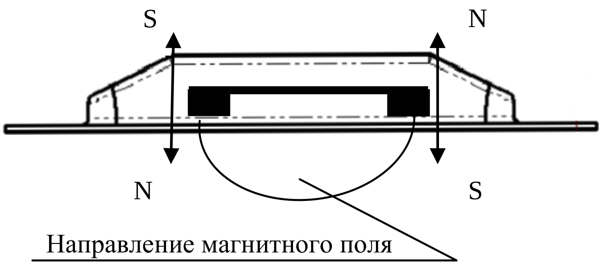

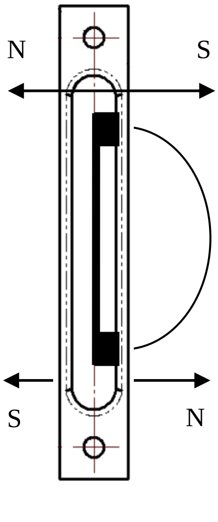

Магнит М4300

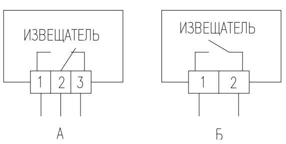

Выводы извещателя:
1 – красный (коричневый)
2 – черный (зелёный)
3 – Синий (прозрачный)

III. ДОПУСТИМЫЕМЫЕ УСЛОВИЯ ЭКСПЛУАТАЦИИ

Температура окружающей среды от минус 40 до +50°С. По устойчивости к климатическим воздействиям исполнение датчиков рассчитано для категории размещения 01 по ОСТ 25 1099. Относительная влажность с конденсацией до 98±2 влаги при температуре +35±2°С

IV. ТЕХНИЧЕСКОЕ ОБСЛУЖИВАНИЕ.

В процессе эксплуатации извещатель следует обращать внимание на:
-отсутствие механических повреждений корпуса;
-исправность электрической изоляции;-надёжность крепления;
Подключать провода, а также устранять неисправности в линии блокировки допускается только в обесточенном состоянии.

V. КОМПЛЕКТНОСТЬ

комплект поставки датчиков входят:

блок геркона -1 шт.
блок магнитов -1 шт.
паспорт -1шт на транспортную тару

VI. ГАРАНТИЙНЫЕ ОБЯЗАТЕЛЬСТВА

Гарантийный срок эксплуатации – 3 года. **Прибор не ремонтируемый. При нарушении потребителем условий эксплуатации или вмешательстве в конструкцию, рекламации не принимаются.**

Адрес предприятия-изготовителя: ООО "СНВ", Россия, 390027, г.Рязань, ул. Новая 51В лит.А пом.Н1.
Тел./факс: (4912) 451-694, 210-215 http://www.m-kontakt.ru
e-mail:451694@bk.ru, 451694@list.ru

VII. ХРАНЕНИЕ, ПЕРЕВОЗКА, УТИЛИЗАЦИЯ.

Хранение извещателя в упаковке на складах потребителя должно соответствовать условиям хранения 1 по ГОСТ 15150.
Утилизация в порядке, установленном законодательством РФ. Перевозка в заводской упаковке условиям хранения 5 по ГОСТ 15150 .

VIII. СВИДЕТЕЛЬСТВО О ПРИЕМКЕ

Изделие изготовлено в соответствии с действующей технической документацией и признано годным для эксплуатации.
Начальник ОТК

_ _ _ _ _ _ _ _ _ _ _ _ _ _ МП _ _ _ _ _ _ _ _ _ _ _ _ _ _ Дата