ИЗВЕЩАТЕЛЬ ОХРАННЫЙ ПОВЕРХНОСТНЫЙ УДАРНОКОНТАКТНЫЙ ИО 303-3

ОКНО – 4М

ПАШК 425114.032 ПС

(групповые ПАШК.425119.008ТУ)

ПАСПОРТ

Декларация соответствия ЕАЭС N RU Д-RU.БН01.В.03002/19 с 13.12.2019г. до 12.12.2024г.

Декларация соответствия ЕАЭС N RU Д-RU.БН01.В.03007/19 с 13.12.2019г. до 12.12.2024г.

Применение

Извещатель "Окно-4М" (в дальнейшем извещатель) предназначен для обнаружения разрушения остекленных проемов в охраняемых помещениях и выдачи тревожного извещения в шлейф охранной сигнализации приборов приемно-контрольных (ППК). Извещатель питается от шлейфа сигнализации ППК и обеспечивает выдачу тревожного извещения путем увеличения тока потребления с одновременным включением индикатора БОС в момент разрушения стекла. Возврат в исходное состояние осуществляется кратковременным отключением напряжения питания шлейфа на время 2 с. Извещатель предназначен для работы в шлейфах приемно – контрольных приборов с величиной тока короткого замыкания не более 20 мА. Подключение извещателей в шлейф осуществляется параллельно. При постоянном напряжении в шлейфе соблюдение полярности включения извещателя не требуется. При наличии в шлейфе знакопеременного напряжения подключение извещателя осуществляется с использованием полупроводникового диода, включенного в требуемом направлении.

Конструктивно извещатель состоит из блока обработки сигналов (БОС) и пяти датчиков разрушения стекла (ДРС). Извещатель является невосстанавливаемым, неремонтируемым изделием. **Гарантийный срок составляет 3 года со дня ввода в эксплуатацию и не более 3,5 лет с даты выпуска предприятием-изготовителем.**

Технические характеристики

Площадь сплошного стеклянного полотна при толщине от 2 до 8мм, охраняемая:

Одним датчиком (ДРС) – до 4 м²

Комплектом датчиков (ДРС) – до 20 м²

Дальность действия датчиков – до 2,5м.

Напряжение питания в шлейфе сигнализации:

Постоянного тока - от 10 до 30 В

Импульсного напряжения прямоугольной формы при скважности не более 2 - от 15 до 30 В

Частота пульсирующего тока питания не менее 100Гц

Ток, потребляемый извещателем (БОС) в дежурном режиме, не более 30 мкА.

Остаточное напряжение на извещателе в режиме «Тревога» при коммутируемом токе не более 20 мА - не более 5,2 В

Рабочий диапазон температур от минус 40 до +50 °С.

Степень защиты оболочки по ГОСТ 14254-80 для БОС – IP44, для ДРС- IP47.

Комплектность

Комплект поставки извещателя "Окно-4М" содержит:

БОС "Окно-4М" – 1шт.

Датчик ДРС – 5шт.

Паспорт – 1шт на 25шт извещателей

Конструкция

БОС состоит из неразборного пластмассового корпуса, в котором установлена печатная плата с радиоэлементами. Из корпуса выходят 4 провода для подключения ШС и ДРС (см. рис. 1):

ДРС содержит чувствительный элемент (геркон) с двумя подвижными контактами, имеющими заданную разницу масс и упругостей с жесткостью не более 93мН. Корпус ДРС – неразборный.

Размещение и монтаж

Извещатель следует размещать с внутренней стороны как наружных, так и внутренних стекол проемов помещений таким образом, чтобы исключить (минимизировать) возможность умышленного или случайного повреждения составных частей извещателя или его соединительных линий.

Места размещения составных частей извещателя (БОС, ДРС) определяется количеством, взаимным расположением и площадью блокируемых стеклянных листов. Варианты размещения ДРС приведены на рис. 1.

Взаимное расположение БОС и ДРС должно обеспечивать по возможности минимальную длину соединяющих их линий. Суммарная длина проводов, соединяющих ДРС с БОС, не должна превышать 10 м.

Выбор места для установки ДРС производить с учетом следующим требований (см. рис.2):

- на стекле площадью не более 4, м^2, если его диагональ не превышает 3 м, ДРС устанавливают в середине верхней стороны стекла на расстоянии от 10 до 15 см от обвязки. Допускается устанавливать ДРС в одном из углов или у боковых сторон стекла на тех же расстояниях от обвязки, если при этом обеспечивается минимизация длины линии соединения ДРС с БОС;
- на стекле площадью не более 4 м^2, если его диагональ превышает 3 м, ДРС устанавливают на расстоянии от 10 до 15 см от обвязки в середине наибольшей стороны или в таком месте, чтобы расстояние от ДРС до самой удаленной точки стекла не превышало 2,5 м;
- на листовом стекле площадью более 4 м^2 допускается устанавливать два и более ДРС на расстоянии от 10 до 15 см от обвязки так, чтобы расстояния от ДРС до самых удаленных точек стекла не превышали 2,5 м;

1. Транспортирование, хранение, утилизация

Транспортирование должно соответствовать условиям хранения 5 по ГОСТ 15150. Хранение должно соответствовать условиям хранения 1 по ГОСТ 15150.

Утилизация извещателей производится с учетом отсутствия в нем токсичных компонентов

Подключение

Схема подключения извещателя приведена на рис. 2.

Проверка работоспособности

Проверка работоспособности извещателя производится неразрушающим ударом металлической пластины по стеклу (кусок ножовочного полотна) на расстоянии 20-50мм от ДРС в направлении стрелки указанной на корпусе ДРС. В момент удара должен включиться световой индикатор БОС, а ППК переключиться в режим «Тревога». Возврат извещателя в дежурный режим производится путем выключения и повторного включения ППК.

Начальник ОТК _ _ _ _ _ _ _ _ _ _ _ _ _ _ _ _ _ _ _

личная подпись расшифровка подписи

МП _

дата

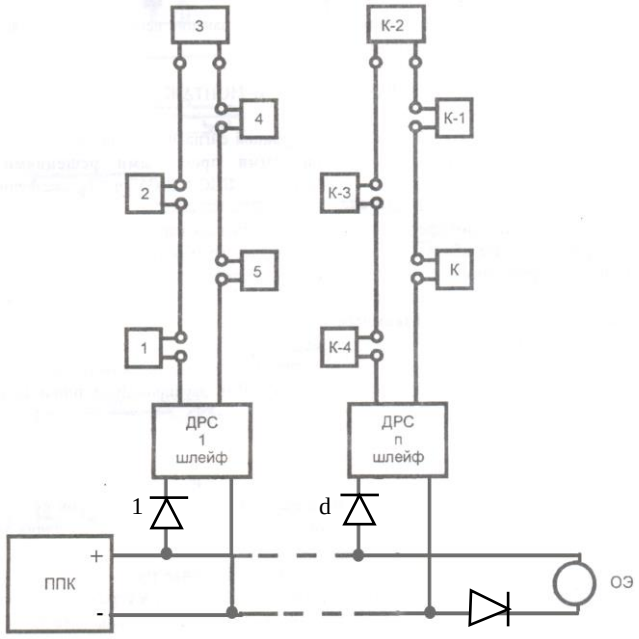

1…n – блок обработки сигналов (БОС)
1…к – датчики (ДРС)
ОЭ – оконечный элемент
ППК – прибор приемно-контрольный
1…d – полупроводниковый диод (только для шлейфа со знакопеременным напряжением)

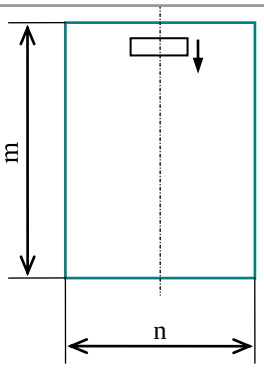

S<4 м^2,
m<2,5 м

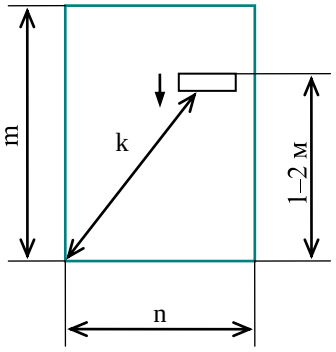

S<4 м^2, m>2,5 м, n<m, k<2,5 м

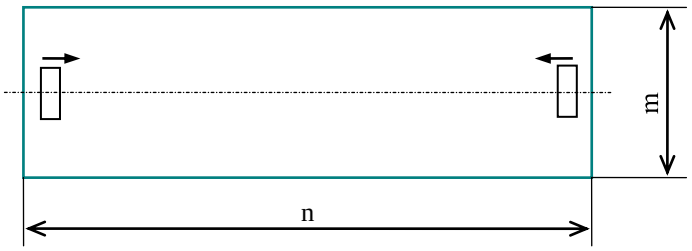

S4<м^2, n>2,5 м, n>m

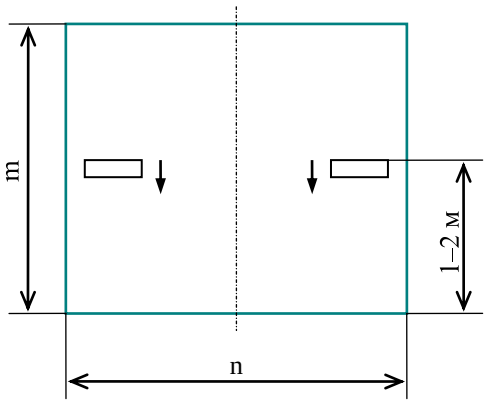

S>4 м^2, m>2,5 м, n>m,

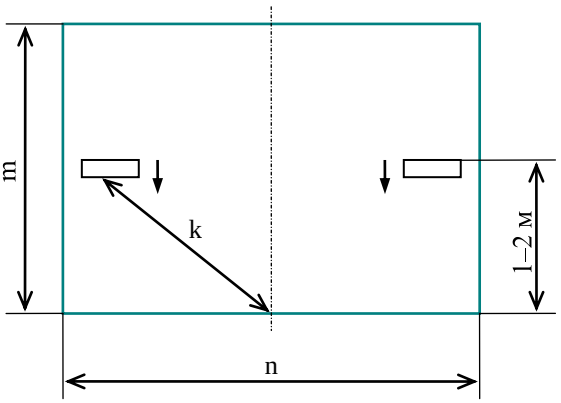

S>4 м^2, n>2,5 м, n>m

S=m×n, m, n - площадь, высота и ширина стеклянного листа, соответственно
k - расстояние от ДРС до самой удаленной точки охраняемой поверхности стеклянного листа;

- направление ориентирующей стрелки на корпусе ДРС

- ДРС

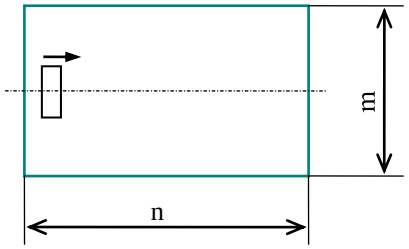

S<4 м^2, n≤2,5 м, n>m

Рис. 1 – Варианты размещения ДРС

Адрес предприятия-изготовителя: ООО НПП "Магнито-контакт"
Россия 390027 г. Рязань ул. Новая 51/В пом.Н4
т/ф (4912) 45-16-94, 45-37-88 ООО НПП "Магнито-контакт"
e-mail: 451694@list.ru сайт: http://m-kontakt.ru