СВЕТОВОД C-LEM-5 АТФЕ.203578.200 ТУ
ПАСПОРТ

1. Общие сведения

Световод C-LEM-5 предназначен для передачи светового потока, например, из закрытого пространства корпуса прибора на лицевую панель прибора.

2. Основные параметры и характеристики

2.1 Световод C-LEM-5 выполнен из прозрачного поликарбоната.
2.2 Температура эксплуатации световода C-LEM-5 от минус 80 до плюс 120ºС.
2.3 Масса световода C-LEM-5 не более 5 г.
2.4 Класс пламени UL94V-2.
2.5 Срок службы световода не менее 10 лет.
2.6 Габаритные, установочные и присоединительные размеры приведены на рис.1.

3. Гарантийные обязательства

3.1 Гарантийный срок эксплуатации 5 лет со дня ввода в эксплуатацию, но не более 5,5 лет со дня отгрузки с предприятия-изготовителя.

4. Свидетельство о приёмке

Соответствует требованиям технической документации и признан годными для эксплуатации.

Штамп ОТК _____ Количество _____ Дата выпуска _____
подпись

ООО "СНВ", Адрес: Россия, 390027, г. Рязань, ул. Новая, 51 В, лит.А, пом. Н1,
тел./факс (4912) 45-16-94, 45-37-88
e-mail: 451694@bk.ru, сайт: https://m-kontakt.ru

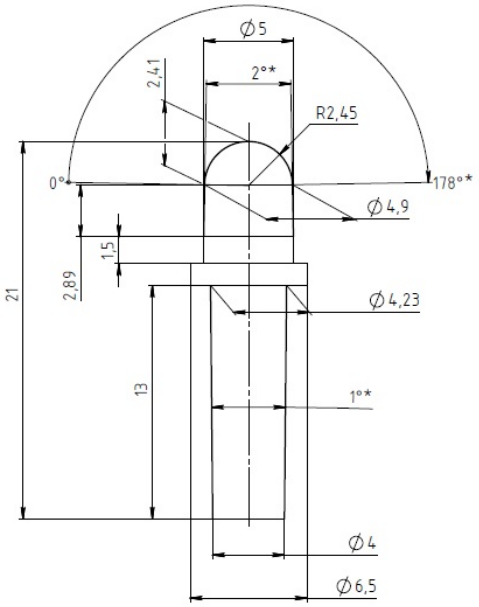

Рис.1.Световод C-LEM-5